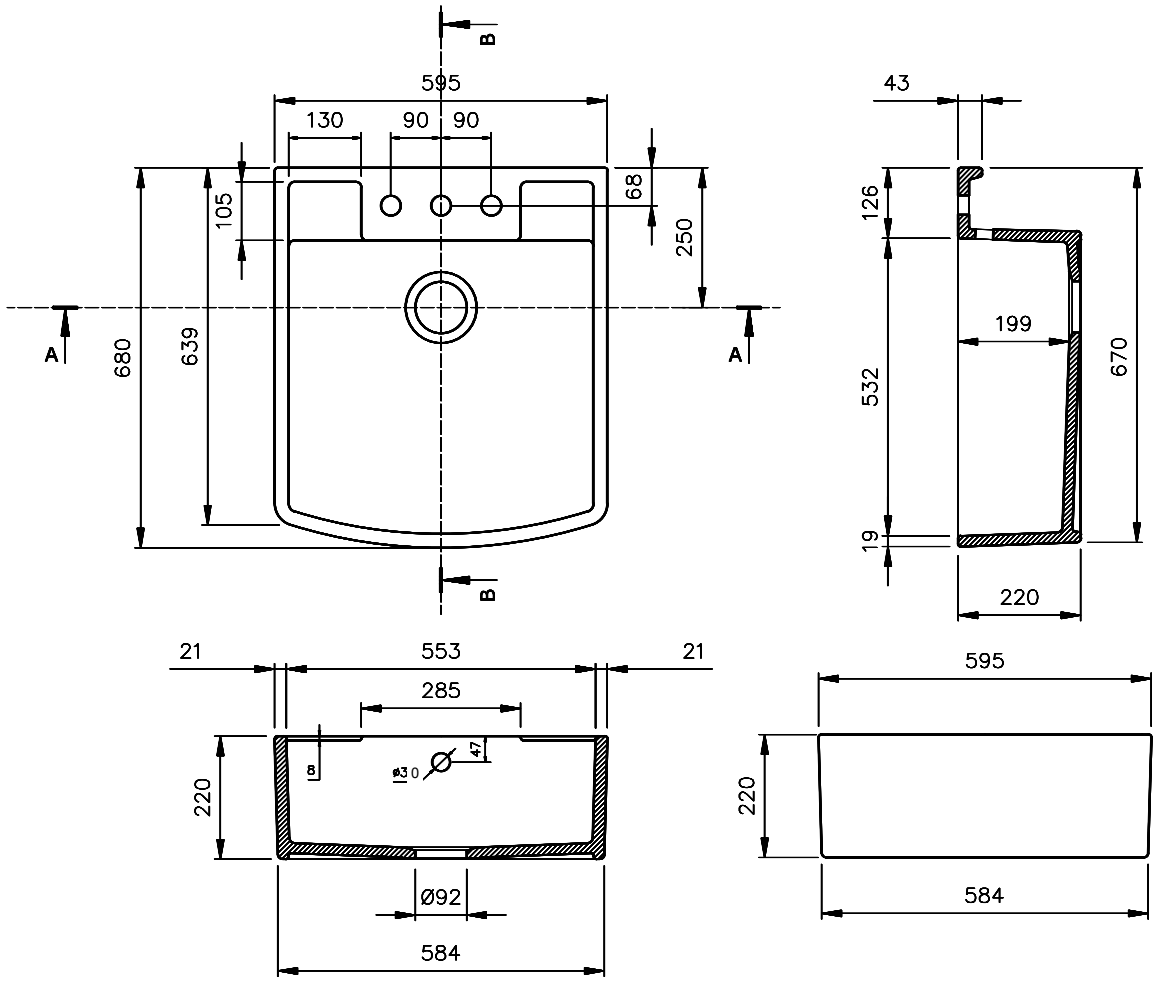
B
595
130
90
90
105
68
250
A
680
639
A
B
43
126
199
532
670
19
220
21
553
21
285
220
B
Ø30
47
Ø92
584
595
220
584